TEUTOBURGER SPERRHOLZ

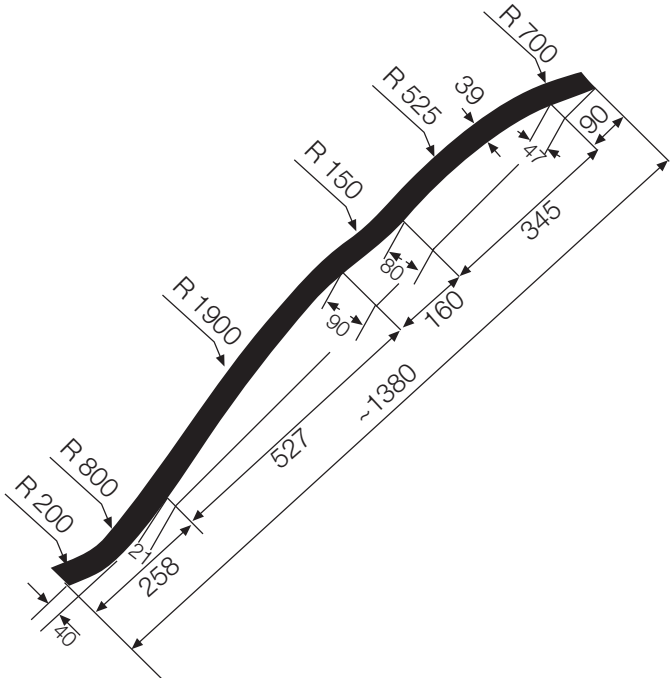

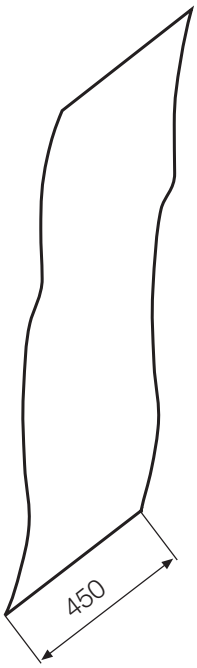

Teutoburger Sperrholz GmbH, Pivitsheider Straße 22, D-32758 Detmold, Telefon (0 52 32) 9 81-00, Telefax -999, e-mail: info@teuto-sperrholz.de

01/1999

FORMSPERRHOLZ
Modellgruppe 07
SONDERTEILE

Modell 07.001
KLAVIERSTEGE
ähnl. Modelle
07.004/07.005/07.006/07.008/
07.009/07.010/07.011 auf Anfrage

TEUTOBURGER SPERRHOLZ

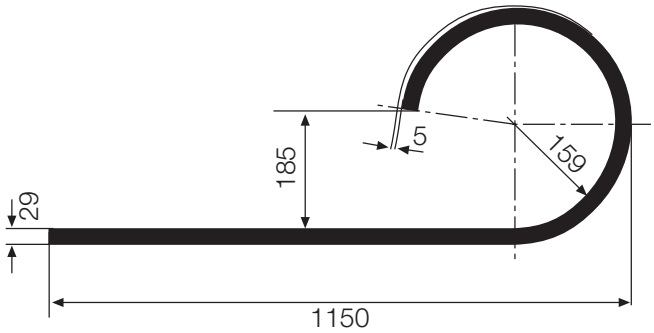

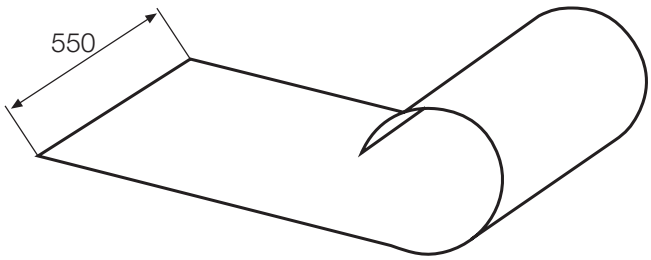

FORMSPERRHOLZ
Modellgruppe 07
SONDERTEILE

Modell 07.002
SCHLITTENKUFE

Teutoburger Sperrholz GmbH, Pivitsheider Straße 22, D-32758 Detmold, Telefon (0 52 32) 9 81-00, Telefax -999, e-mail: info@teuto-sperrholz.de

01/1999

TEUTOBURGER SPERRHOLZ

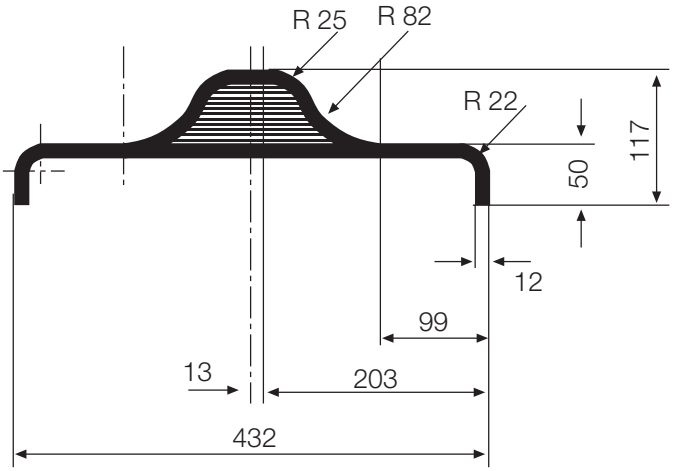

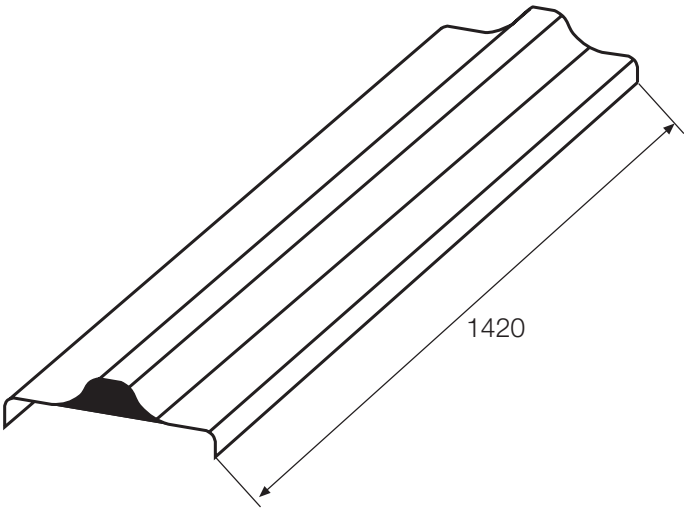

FORMSPERRHOLZ
Modellgruppe 07
SONDERTEILE

Modell 07.003
FLÜGELKLAPPE

Teutoburger Sperrholz GmbH, Pivitsheider Straße 22, D-32758 Detmold, Telefon (0 52 32) 9 81-00, Telefax -999, e-mail: info@teuto-sperrholz.de

01/1999

TEUTOBURGER SPERRHOLZ

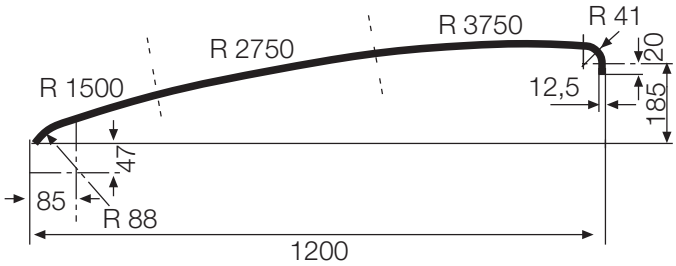

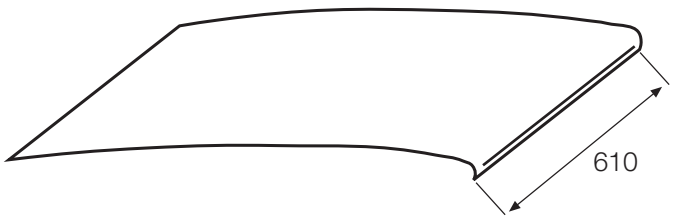

FORMSPERRHOLZ
Modellgruppe 07
SONDERTEILE

Modell 07.007
SPRUNGBRETT

Teutoburger Sperrholz GmbH, Pivitsheider Straße 22, D-32758 Detmold, Telefon (0 52 32) 9 81-00, Telefax -999, e-mail: info@teuto-sperrholz.de

01/1999